# คู่มือการใช้งานและคู่มือการติดตั้ง

## รุ่น: Hafele AXON

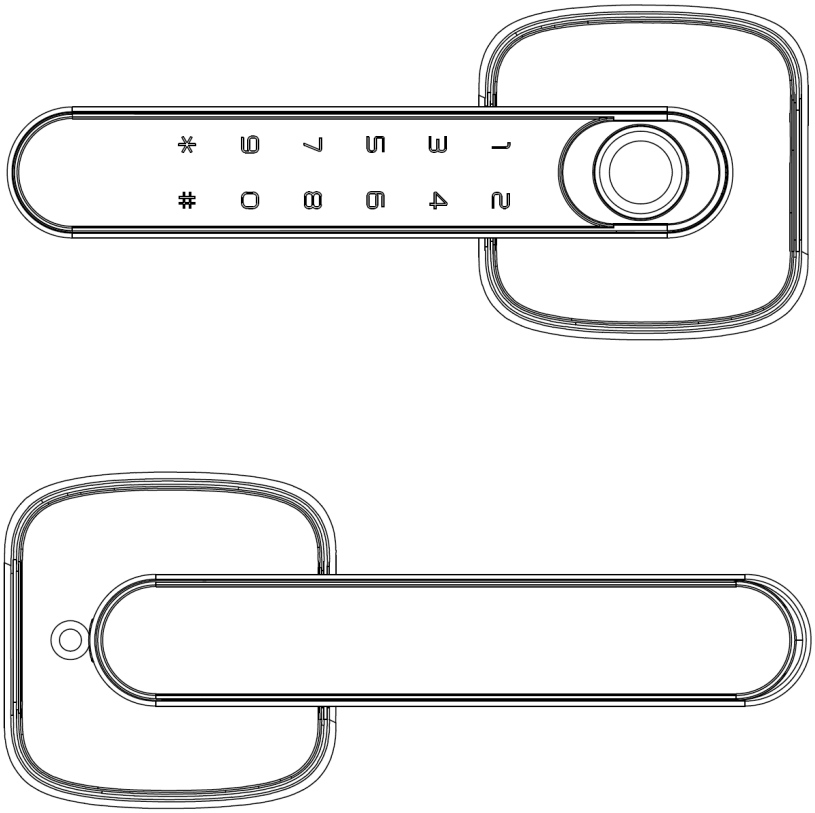

ข้อสงวนสิทธิ์: เนื้อหาของคู่มือผู้ใช้ฉบับนี้อาจมีการเปลี่ยนแปลงโดยไม่ต้องแจ้งให้ผู้ใช้ทราบล่วงหน้าเพื่อปรับปรุงประสิทธิภาพของผลิตภัณฑ์

## สารบัญ


| 1 ข้อควรทราบก่อนใช้งาน | หน้า |
|---|---|
| 1.1 คำเตือน | 4 |
| 1.2 ข้อมูลทางเทคนิคของผลิตภัณฑ์ | 4 |
| 1.3 ฟังก์ชันเพิ่มเติม | 5 |
| 1.4 ภาพรวมผลิตภัณฑ์ | 6 |

| 2 คู่มือการติดตั้งสินค้า | หน้า |
|---|---|
| 2.1 ส่วนประกอบของผลิตภัณฑ์ | 7 |
| 2.2 ขั้นตอนการติดตั้ง | 8-11 |

| 3 การตั้งค่า | หน้า |
|---|---|
| 3.1 โหมดสาธิตการทำงาน | 12 |
| 3.2 การตั้งค่าครั้งแรก (ลงทะเบียนแอดมิน) | 12 |
| 3.3 การลงทะเบียนลายนิ้วมือผู้ใช้งาน | 13 |
| 3.4 การลงทะเบียนรหัสผ่านผู้ใช้งาน | 13 |
| 3.5 การลบลายนิ้วมือผู้ใช้งาน | 14 |
| 3.6 การลบรหัสผ่านผู้ใช้งาน | 14 |

| 4 การตั้งค่าเครือข่าย | หน้า |
|---|---|
| 4.1 แอปพลิเคชัน Hafele Smart Living | 15 |
| 4.2 การใช้งานแอปพลิเคชันโดยเชื่อมต่อผ่านบลูทูธ | 15 |
| 4.3 การเชื่อมต่อแอปพลิเคชันสมาร์ทโฟน | 16 |
| 4.4 วิธีการใช้งานแอปพลิเคชันสมาร์ทโฟน | 17-19 |
| 4.5 การเพิ่มข้อมูลผู้ใช้งานผ่านแอปพลิเคชัน | 20 |
| 4.6 การลบข้อมูลผู้ใช้งานผ่านแอปพลิเคชัน | 21 |

## สารบัญ


| 5 การใช้งานชุดล็อก | หน้า |
|---|---|
| 5.1 รายละเอียดตัวเครื่องด้านนอก | 22 |
| 5.2 รายละเอียดตัวเครื่องด้านใน | 22 |
| 5.3 วิธีการล็อกประตู | 22 |
| 5.4 วิธีการปลดล็อกประตู | 23 |
| 5.5 โหมดทางผ่าน (Passage Mode) | 23 |

| 6 วิธีการใช้งานเพิ่มเติม | หน้า |
|---|---|
| 6.1 การจ่ายไฟฉุกเฉินในกรณีแบตเตอรี่หมด | 24 |
| 6.2 คำแนะนำในการเปลี่ยนแบตเตอรี่ | 24 |
| 6.3 การรีเซ็ตกลับไปค่าเริ่มต้นจากโรงงาน | 25 |
| 6.4 การแก้ไขปัญหาเบื้องต้น | 26 |

# 1. ข้อควรทราบก่อนใช้งาน

## 1.1 คำเตือน

1. กรุณาอ่านและทำความเข้าใจคำแนะนำตามคู่มือทั้งหมดก่อนการใช้งาน
2. กรุณาติดตั้งสินค้าให้ห่างไกลจากพื้นที่ที่อาจถูกน้ำฝน หรือโดนแสงแดดโดยตรง
3. เมื่อต้องการทำความสะอาดสินค้า กรุณาทำความสะอาดด้วยผ้าแห้งสะอาดอย่างเบามือ
4. ห้ามใช้วัตถุมีคมขีดข่วนบริเวณเซ็นเซอร์สแกนลายนิ้วมือ เพราะอาจทำให้สินค้าเกิดความเสียหายได้
5. ในกรณีที่สินค้าเกิดความเสียหายอันเนื่องมาจากการไม่ปฏิบัติตามคู่มือ บริษัทจะไม่รับผิดชอบความเสียหายที่เกิดขึ้น
6. กรุณาทำความสะอาดและเช็ดนิ้วมือให้แห้งก่อนใช้งานเซนเซอร์สแกนลายนิ้วมือ เนื่องจากฝุ่น คราบน้ำมัน หรือความชื้น อาจส่งผลต่อความแม่นยำในการอ่านข้อมูล
7. ห้ามทำความสะอาดสินค้าด้วยผลิตภัณฑ์ที่มีส่วนผสมของสารกัดกร่อน เพราะอาจทำให้สินค้าเกิดความเสียหายได้
7. โปรดใช้แบตเตอรี่แบบอัลคาไลน์เท่านั้น และไม่แนะนำให้ใช้แบตเตอรี่ชนิดพิเศษ เช่น EVOLTA หรือแบตเตอรี่ที่มีกำลังไฟสูงเกินมาตรฐาน
8. หากมีการแจ้งเตือนแบตเตอรี่ต่ำ โปรดเปลี่ยนแบตเตอรี่ใหม่ทั้งหมดทันที และตรวจสอบให้แน่ใจว่าได้ติดตั้งขั้วแบตเตอรี่ถูกต้อง

## 1.2 ข้อมูลทางเทคนิคของผลิตภัณฑ์

| คุณสมบัติ | |
|---|---|
|  | ปลดล็อกด้วยลายนิ้วมือ |
|  | ปลดล็อกด้วยรหัสผ่าน |
|  | ปลดล็อกด้วยกุญแจฉุกเฉิน |
|  | แอปพลิเคชันควบคุมผ่านบลูทูธ |
|  | แบตเตอรี่อัลคาไลน์ชนิด AAA |
|  | ช่องต่อแหล่งจ่ายไฟกรณีฉุกเฉิน USB Type-C |
|  | เสียงแนะนำภาษาอังกฤษ & ภาษาจีน |

| ข้อมูลจำเพาะพื้นฐาน | | |
|---|---|---|
| **ความจุข้อมูลผู้ใช้งาน** | • 1 แอดมิน, สูงสุด 19 รหัสผ่านผู้ใช้งาน<br>• 1 แอดมิน, สูงสุด 19 ลายนิ้วมือผู้ใช้งาน<br>• รหัสผ่านชั่วคราว 25 ชุด (ตั้งค่าผ่านแอปฯ) | |
| **วิธีการปลดล็อก 4 วิธี** | รหัสผ่าน, ลายนิ้วมือ, กุญแจฉุกเฉิน และแอปพลิเคชันสมาร์ทโฟน | |
| **รองรับความหนาบานประตู** | 28 - 50 มม | |
| **รองรับความกว้างกรอบบานประตู** | ≥ 100 มม | |
| **ภาษาของเสียงแนะนำ** | ภาษาอังกฤษ, ภาษาจีน | |
| **การจ่ายไฟ** | แบตเตอรี่อัลคาไลน์ | ชนิด AAA x 4 ก้อน |
| | ช่องต่อไฟกรณีฉุกเฉิน | USB Type-C, แรงดัน 5 โวลต์ |
| | แรงดันไฟฟ้าที่ใช้ | 6 โวลต์ |
| **วัสดุ** | ตัวเครื่อง | อลูมิเนียมอัลลอย |
| | ลิ้นกลอน | สแตนเลสสตีล |
| **สภาพแวดล้อมการทำงาน** | อุณหภูมิ | -20 ถึง +77 องศาเซลเซียส |
| | ความชื้น | 20%-90% |
| | ค่ามาตรฐานการป้องกันน้ำและฝุ่น (IP) | ตัวเครื่องด้านนอก: IP52<br>ตัวเครื่องด้านใน: IP52 |

# 1. ข้อควรทราบก่อนใช้งาน

## 1.3 ฟังก์ชันเพิ่มเติม

| โหมดการล็อก | |
|---|---|
|  | **โหมดล็อกอัตโนมัติ**<br>หลังจากปลดล็อกสำเร็จ หากไม่มีการเปิดประตู ระบบจะทำการล็อกโดยอัตโนมัติ ภายใน 3–10 วินาที; สามารถปรับตั้งค่าระยะเวลาล็อกซ้ำได้ผ่านแอปพลิเคชัน |
|  | **โหมดทางผ่าน (ปลดล็อกได้ตลอดเวลา)**<br>เมื่อเปิดใช้งานโหมดทางผ่าน ประตูจะอยู่ในสถานะปลดล็อกตลอดเวลา ทุกคนสามารถเปิดประตูได้ทันทีเพียงกดมือจับลง |

| ระบบความปลอดภัย & การแจ้งเตือน | |
|---|---|
|  | **รหัสผ่านแบบสุ่ม**<br>ระบบนี้ช่วยให้คุณสามารถเพิ่มตัวเลขสุ่มก่อนหรือหลังรหัสจริง เพื่อปกปิดรหัสผ่านที่แท้จริงจากผู้อื่นได้ |
|  | **การแจ้งเตือนแบตเตอรี่ต่ำ**<br>ล็อกจะแจ้งเตือนให้คุณเปลี่ยนแบตเตอรี่หรือชาร์จไฟ ผ่านสัญญาณไฟแสดงสถานะ และเสียงแจ้งเตือน |

# 1. ข้อควรทราบก่อนใช้งาน

## 1.4 ภาพรวมผลิตภัณฑ์

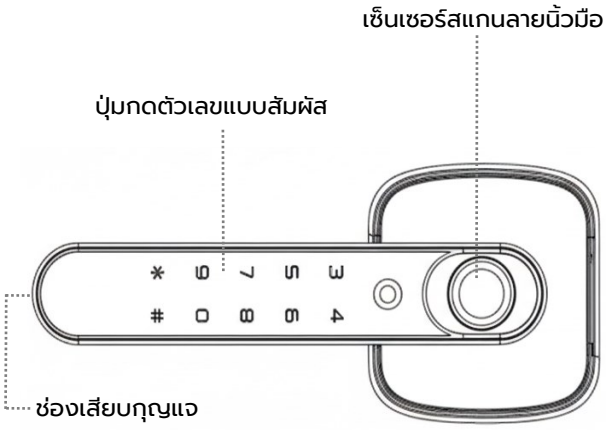


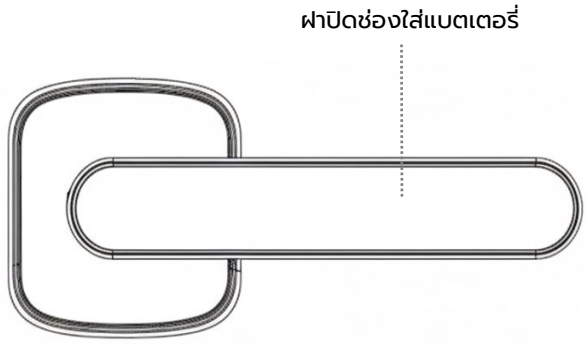


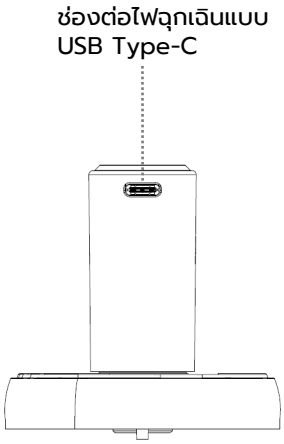


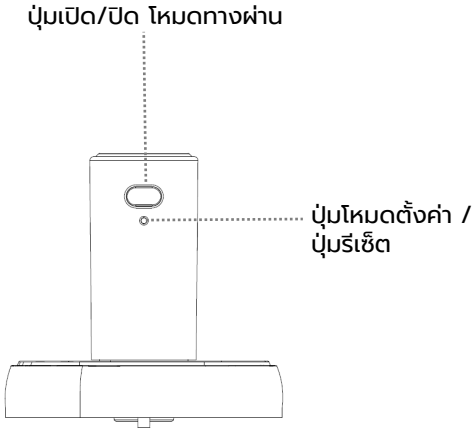


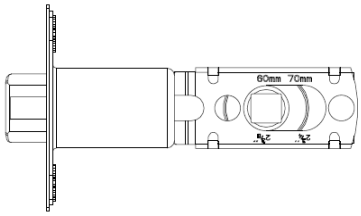


ลิ้นสปริง

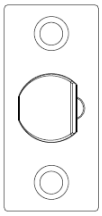

เพลทรับกลอน

| อุปกรณ์ในกล่องสินค้า | |
|---|---|
| ตัวเครื่องด้านนอก | 1 ชิ้น |
| ตัวเครื่องด้านใน | 1 ชิ้น |
| ลิ้นสปริง | 1 ชุด |
| เพลทรับกลอน | 1 ชุด |
| ชุดติดตั้ง | 1 ชุด |
| แผ่นทาบเจาะ | 1 ชิ้น |
| คู่มือการใช้งานเบื้องต้น | 1 ชิ้น |

## 2. คู่มือการติดตั้งสินค้า

### 2.1 ส่วนประกอบของผลิตภัณฑ์

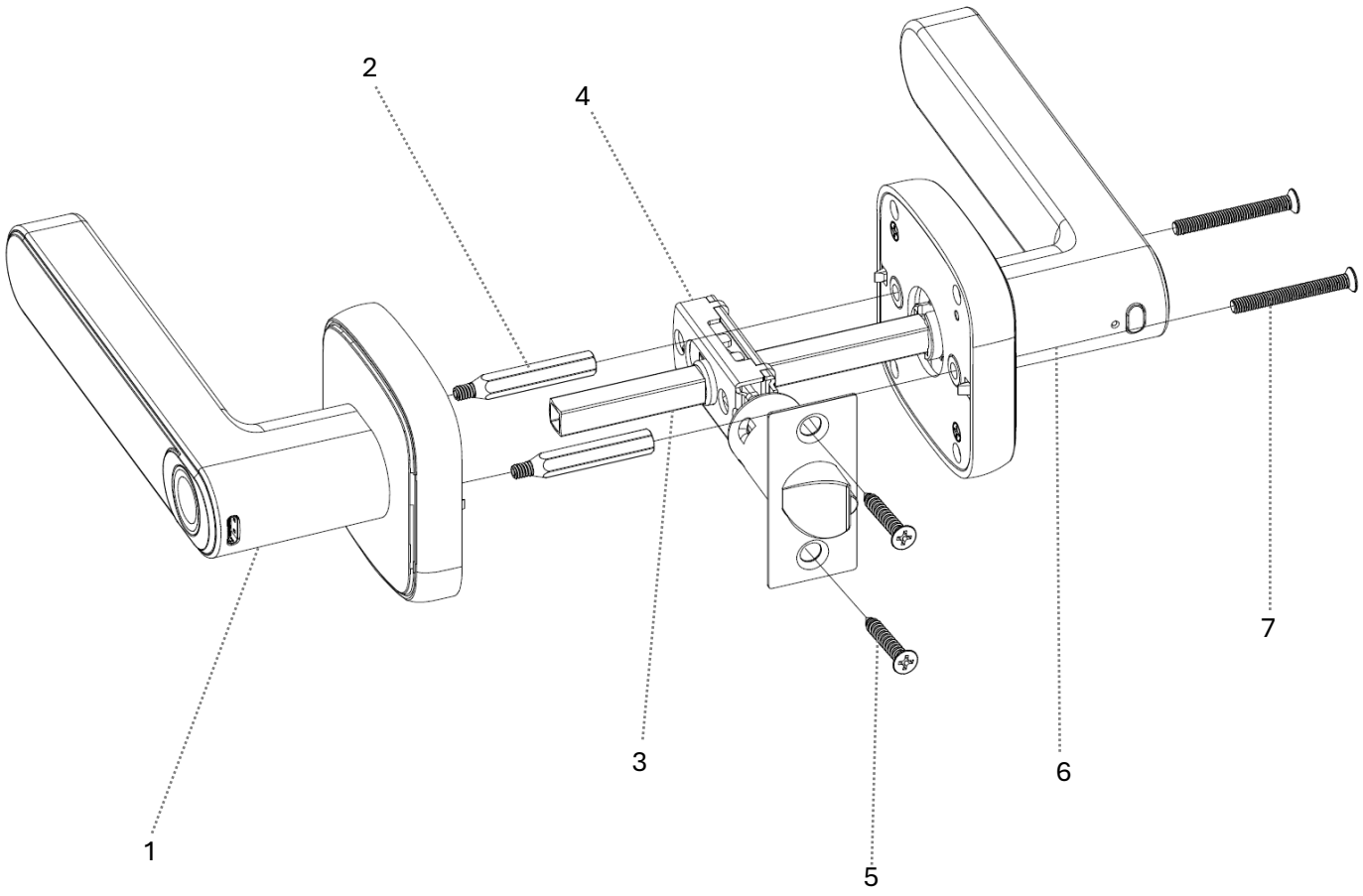


1. ตัวเครื่องด้านนอก
2. ข้อต่อยึดสกรู
3. แกนมือจับ
4. ลิ้นสปริง
5. สกรูเกลียวปล่อย
6. ตัวเครื่องด้านใน
7. สกรูยึดตัวเครื่อง

## 2. คู่มือการติดตั้งสินค้า

### 2.2 ขั้นตอนการติดตั้ง

1. ปรับระยะของชุดลิ้นสปริง (60 มม. หรือ 70 มม.) ให้เหมาะสม โดยวัดจากขอบประตูถึงจุดศูนย์กลางของรูเจาะบนบานประตู

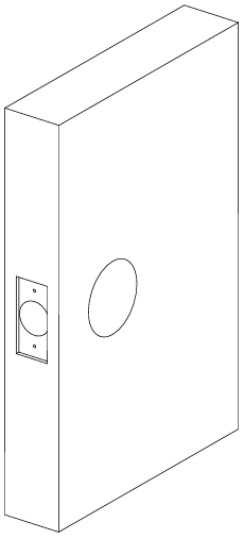

2. ระยะเจาะมาตรฐานจากโรงงานคือ 60 มม. หากต้องการปรับเป็น 70 มม. ให้ปฏิบัติตามขั้นตอนดังนี้:

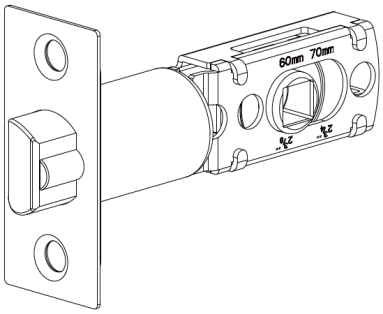


3. ดึงส่วนขยายของชุดลิ้นสปริงออกมาให้สุดเพื่อปรับเข้าสู่ตำแหน่งระยะเจาะ 70 มม.

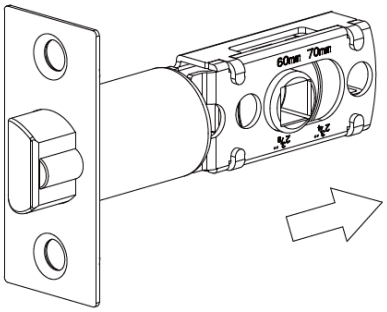


4. ใส่ชุดลิ้นสปริงลงในช่องเจาะด้านข้างประตู และยึดให้แน่นด้วย สกรูเกลียวปล่อย 2 ตัว

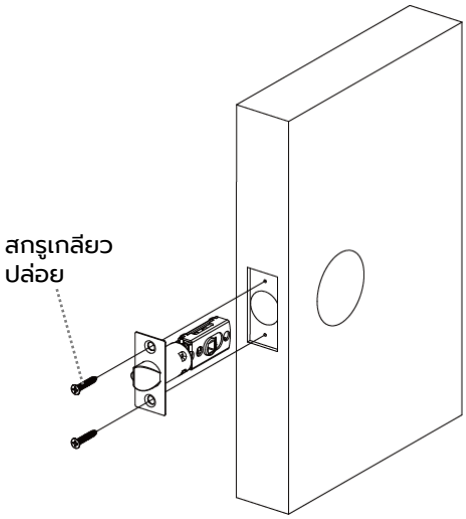


⚠ ข้อควรระวัง:

- ตรวจสอบให้แน่ใจว่า ด้านโค้งของลิ้นสปริงหันหน้าเข้าหาทางวงกบประตู เพื่อให้การปิดประตูเป็นไปอย่างนุ่มนวล
- หลีกเลี่ยงการขันสกรูแน่นจนเกินไปในระหว่างการติดตั้ง เพื่อป้องกันความเสียหายต่อกลไกภายในตัวเครื่อง

## 2. คู่มือการติดตั้งสินค้า

### 2.2 ขั้นตอนการติดตั้ง

5 ติดตั้งข้อต่อยึดสกรู 2 ชิ้น เข้ากับตัวเครื่องด้านนอก

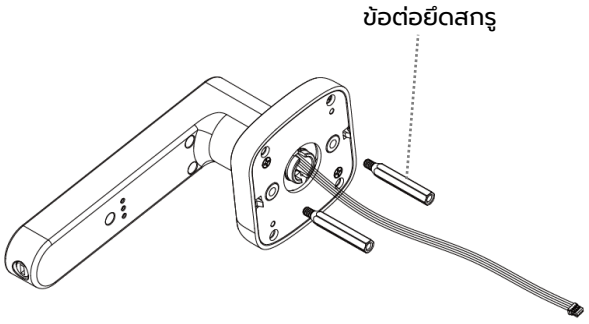


6 ร้อยสายไฟจากตัวเครื่องด้านนอกผ่านรูแกนมือจับ จากนั้นจึงเสียบแกนมือจับตามเข้าไป

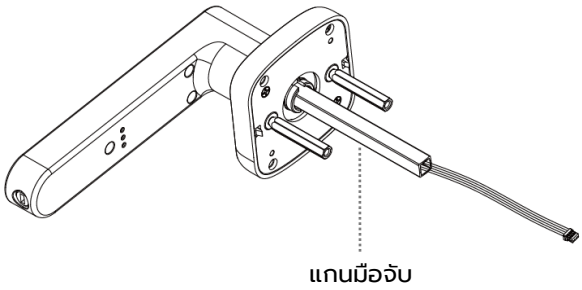


7 ค่อยๆยก และเปิดฝาครอบแบตเตอรี่บริเวณ ตัวเครื่องด้านในออก

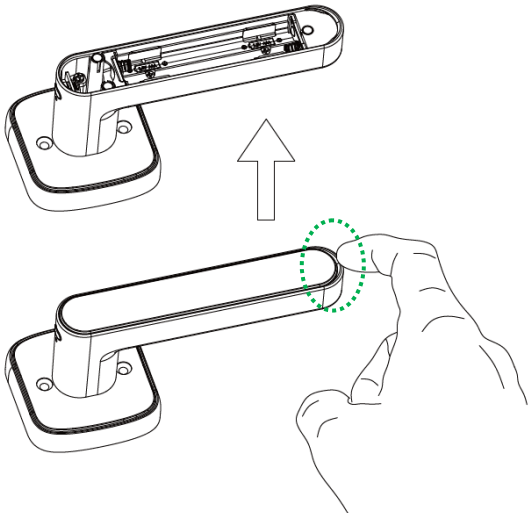

8 สอดสายไฟและแกนมือจับ จากตัวเครื่องด้านนอก ผ่านช่องของชุดลิ้นสปริง

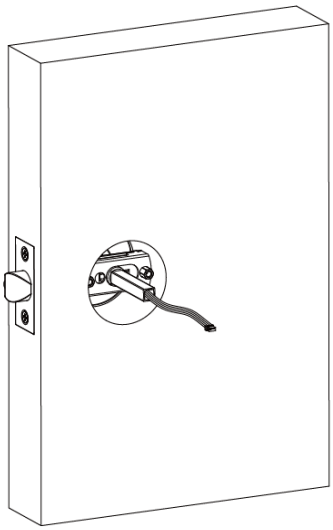

ข้อควรระวัง:

- ตรวจสอบให้แน่ใจว่าสายไฟไม่ถูกทับหรือหักงอ ในระหว่างการติดตั้ง เพื่อป้องกันความเสียหายต่อวงจรภายใน
- ตรวจสอบให้แน่ใจว่าได้เสียบแกนมือจับเข้าจนสุด และอยู่ในตำแหน่งกึ่งกลางของชุดลิ้นสปริงอย่างสมดุล

## 2. คู่มือการติดตั้งสินค้า

### 2.2 ขั้นตอนการติดตั้ง

9 ร้อยสายไฟเชื่อมต่อจากตัวเครื่องด้านนอกผ่านช่องสำหรับเดินสายไฟบริเวณตัวเครื่องด้านใน

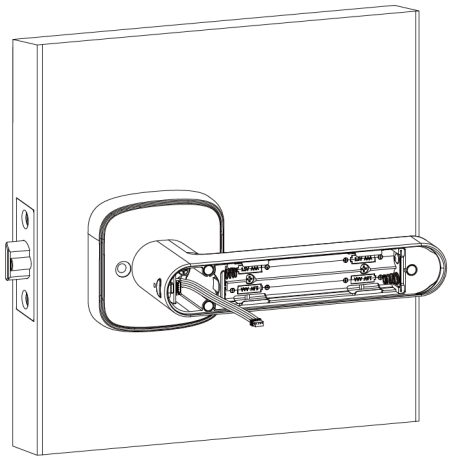

10 เสียบหัวต่อสายไฟเข้ากับช่องเสียบบนตัวเครื่องด้านในให้ลงล็อกพอดี (ตรวจสอบทิศทางของหัวต่อให้ถูกต้อง)

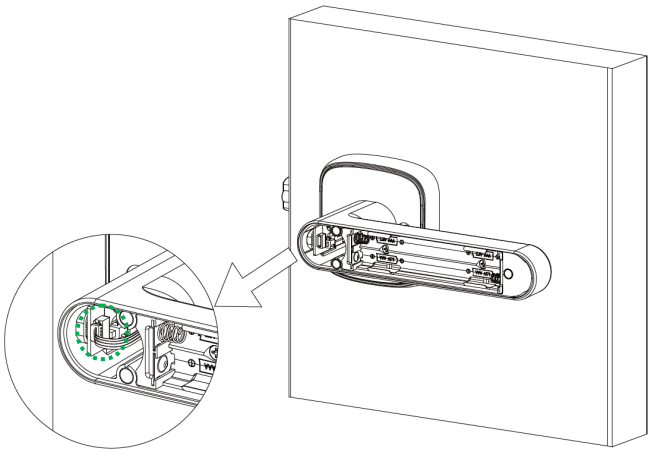

11 ประกบตัวเครื่องด้านในและด้านนอกเข้าด้วยกัน จากนั้นเริ่มไขสกรูยึดตัวเครื่องตัวบนก่อน (แนะนำว่ายังไม่ต้องขันจนแน่นสนิท เพื่อให้สามารถปรับตำแหน่งได้)

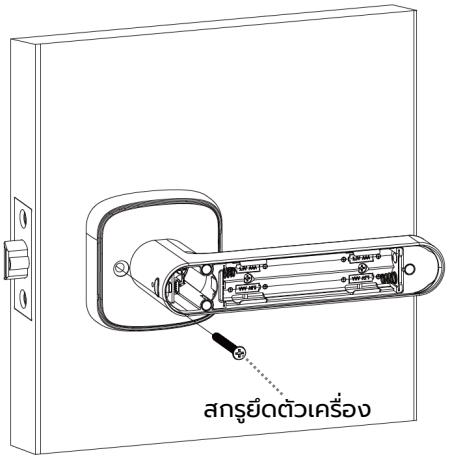


12 จัดวางตัวเครื่องด้านในให้ตั้งตรงในแนวตั้งอย่างสมดุล จากนั้นจึงใส่สกรูตัวล่างและขันสกรูทั้ง 2 ตัวให้แน่น

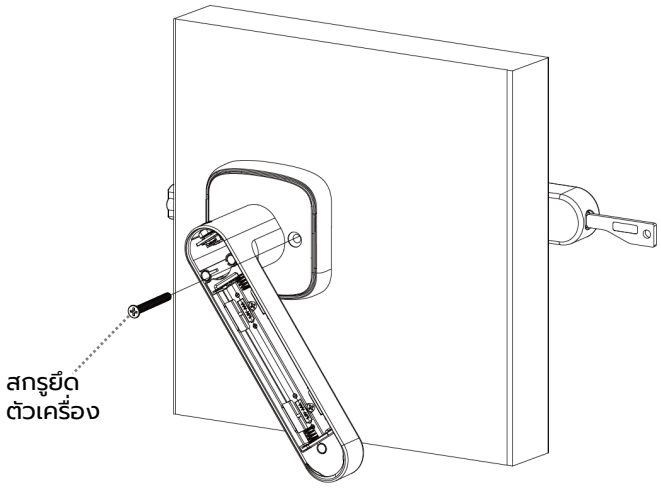


⚠ ข้อควรระวัง:

- ตรวจสอบให้แน่ใจว่าได้จัดเก็บสายไฟเข้าในช่องว่างภายในตัวเครื่องอย่างเรียบร้อย โดยระวังไม่ให้สายไฟถูกทับหรือหักงอ ในขณะที่ทำการขันสกรูยึดตัวเครื่องให้แน่น

## 2. คู่มือการติดตั้งสินค้า

### 2.2 ขั้นตอนการติดตั้ง

13 ใส่แบตเตอรี่อัลคาไลน์ขนาด AAA (1.5V) จำนวน 4 ก้อน ลงในช่องใส่แบตเตอรี่ให้ถูกต้องตามขั้วที่ระบุ จากนั้นใส่ฝาปิดช่องใส่แบตเตอรี่ให้เรียบร้อย

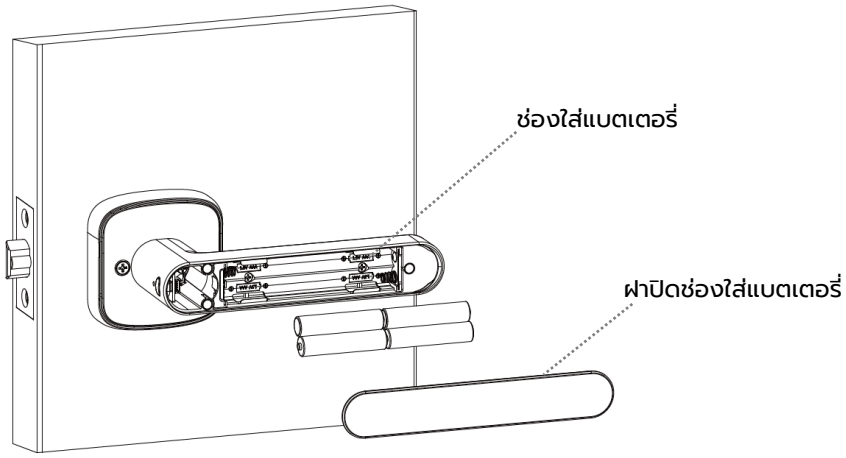


14 ติดตั้งกล่องรับลิ้นสปริงและเพลทรับกลอน ลงบนตำแหน่งเจาะที่วงกบประตู จากนั้นยึดให้แน่นด้วย สกรูเกลียวปล่อย 2 ตัว

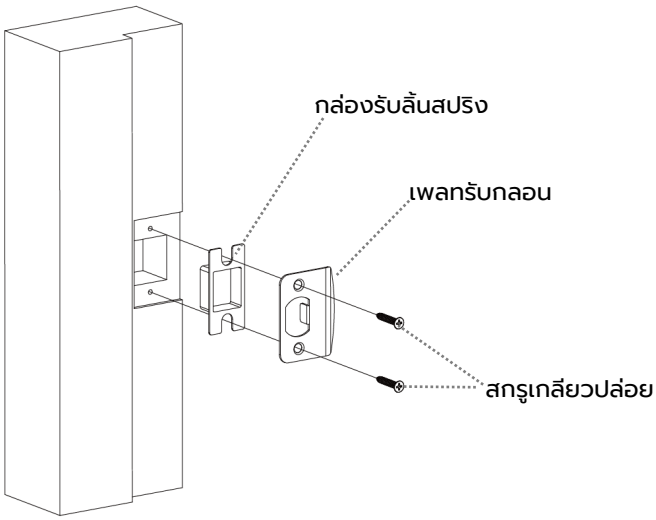


หมายเหตุ: การติดตั้งเสร็จสมบูรณ์ เมื่อใส่แบตเตอรี่เรียบร้อยแล้ว ระบบล็อกจะเริ่มทำงานโดยอัตโนมัติ กรุณาดำเนินการตั้งค่าล็อกในขั้นตอนถัดไป

ข้อควรระวัง: หลังจากเริ่มใช้งานครั้งแรก ระบบล็อกจะอยู่ใน "โหมดสาธิตการทำงาน" ซึ่งหมายความว่า ลายนิ้วมือใดๆ หรือ รหัสผ่านแอดมินเริ่มต้นจากโรงงาน (123456) ก็สามารถปลดล็อกประตูได้ทันที

# 3. การตั้งค่า

## 3.1 โหมดสาธิตการทำงาน

**โหมดสาธิตการทำงาน** (สำหรับใช้งานครั้งแรก หรือหลังรีเซ็ตกลับไปค่าเริ่มต้นจากโรงงาน)

แตะที่หน้าจอ → เลือกวิธีปลดล็อก: ลายนิ้วมือใดก็ได้ หรือ รหัสผ่านแอดมินเริ่มต้นจากโรงงาน 123456 + [#] → กดมือจับลงเพื่อเปิดประตู

⚠ ข้อควรระวัง:
- ในโหมดสาธิตการทำงาน ลายนิ้วมือใดๆ หรือรหัสผ่านแอดมินเริ่มต้นจากโรงงาน 123456 จะสามารถปลดล็อกประตูได้ กรุณาลงทะเบียนแอดมินทันทีเพื่อความปลอดภัย

## 3.2 การตั้งค่าครั้งแรก (ลงทะเบียนแอดมิน)

⚠ **ข้อสำคัญ: การเลือกลำดับการตั้งค่า**

- **ทางเลือก A: การเชื่อมต่อผ่านแอปพลิเคชันก่อน**
  หากทำการจับคู่กับแอปฯ ก่อนการลงทะเบียนที่ตัวเครื่อง การตั้งค่าทั้งหมดในอนาคตจะต้องจัดการผ่านแอปฯ เท่านั้น โดยระบบการตั้งค่าที่ตัวเครื่องจะถูกปิดใช้งานจนกว่าจะมีการคืนค่าจากโรงงาน

- **ทางเลือก B: การตั้งค่าที่ตัวเครื่องก่อน (แนะนำ)**
  คุณสามารถลงทะเบียนแอดมินที่ตัวเครื่องโดยตรงก่อนเป็นอันดับแรก กรุณาปฏิบัติตามขั้นตอนดังนี้:

ใช้คลิปหนีบกระดาษ กดที่ปุ่มโหมดตั้งค่า 1 ครั้ง → ยืนยันรหัสผ่านแอดมิน 123456 →

กด [#] → กด [1] เพื่อเพิ่มลายนิ้วมือ กด [2] เพื่อเพิ่มรหัสผ่าน

⚠ ข้อควรระวัง:
- ลายนิ้วมือหรือรหัสผ่านแรกที่ทำการลงทะเบียน จะถูกกำหนดให้เป็น "แอดมิน" โดยอัตโนมัติ และจะได้รับหมายเลขลำดับผู้ใช้งานเป็น 1
- เมื่อมีการเพิ่มแอดมินใหม่เข้าสู่ระบบ รหัสผ่านแอดมินเริ่มต้นจากโรงงาน "123456" จะถูกยกเลิกการใช้งานโดยอัตโนมัติ

ℹ หมายเหตุ:
- ตรวจสอบให้แน่ใจว่านิ้วมือของคุณสะอาดและแห้งสนิท ก่อนใช้งานเซ็นเซอร์สแกนลายนิ้วมือ เนื่องจากคราบสกปรก ความมัน หรือความชื้น อาจส่งผลกระทบต่อความแม่นยำในการอ่านลายนิ้วมือได้
- คุณสามารถออกจากโหมดการตั้งค่าได้ทุกเมื่อ โดยการกดปุ่ม "*"

# 3. การตั้งค่า

## 3.3 การลงทะเบียนลายนิ้วมือผู้ใช้งาน

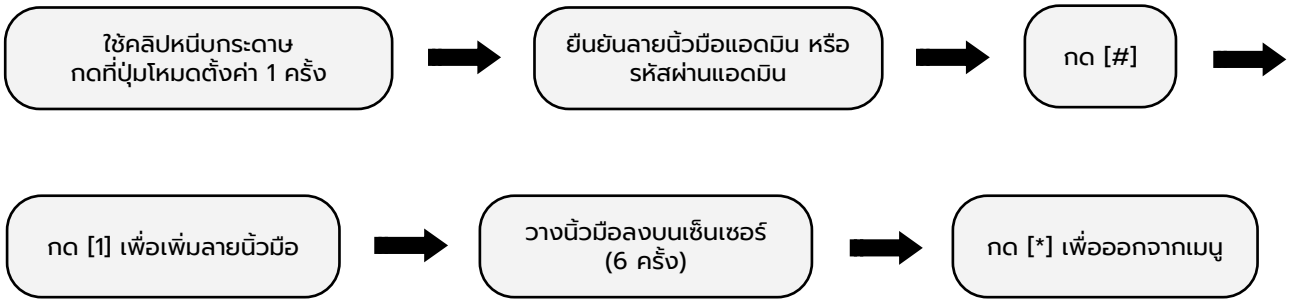


ข้อสำคัญ:

- รองรับการลงทะเบียนลายนิ้วมือผู้ใช้งานได้สูงสุด 20 ลายนิ้วมือ
- ลายนิ้วมือที่ลงทะเบียนถัดจากลำดับแรก จะได้รับหมายเลขลำดับลายนิ้วมือผู้ใช้งานเป็น 2 ถึง 20 ตามลำดับการลงทะเบียน
- ไม่สามารถใช้ลายนิ้วมือเดิม ลงทะเบียนซ้ำในหมายเลขลำดับอื่นได้

หมายเหตุ:

- ตรวจสอบให้แน่ใจว่านิ้วมือของคุณสะอาดและแห้งสนิท ก่อนใช้งานเซ็นเซอร์สแกนลายนิ้วมือ เนื่องจากคราบสกปรก ความมัน หรือความชื้น อาจส่งผลกระทบต่อความแม่นยำในการอ่านลายนิ้วมือได้
- คุณสามารถออกจากโหมดการตั้งค่าได้ทุกเมื่อ โดยการกดปุ่ม "*"

## 3.4 การลงทะเบียนรหัสผ่านผู้ใช้งาน

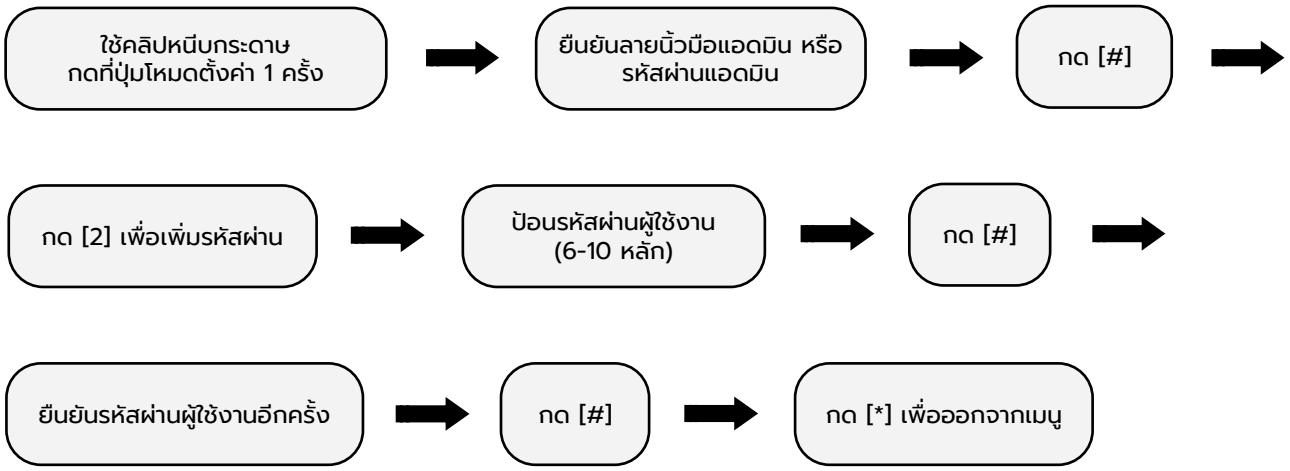


ข้อสำคัญ:

- รองรับการลงทะเบียนรหัสผ่านผู้ใช้งานได้สูงสุด 20 ชุด
- รหัสผ่านที่ลงทะเบียนถัดจากลำดับแรก จะได้รับหมายเลขลำดับรหัสผ่านผู้ใช้งานเป็น 2 ถึง 20 ตามลำดับการลงทะเบียน
- ไม่สามารถใช้รหัสผ่านชุดเดิม ลงทะเบียนซ้ำในหมายเลขลำดับอื่นได้

หมายเหตุ:

- คุณสามารถออกจากโหมดการตั้งค่าได้ทุกเมื่อ โดยการกดปุ่ม "*"

# 3. การตั้งค่า

## 3.5 การลบลายนิ้วมือผู้ใช้งาน

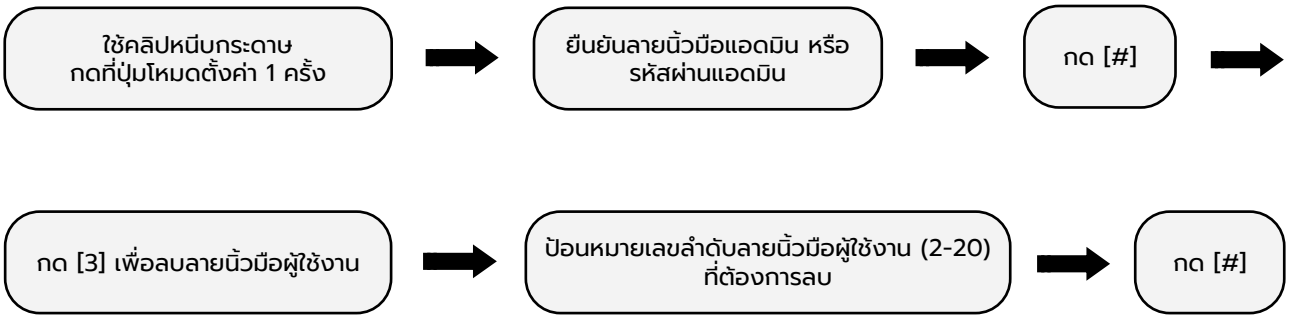


ข้อสำคัญ:

- คุณจำเป็นต้องทราบ หมายเลขลำดับลายนิ้วมือผู้ใช้งาน (2–20) ที่ได้รับในตอนลงทะเบียน เพื่อระบุลายนิ้วมือนั้นๆ
- หมายเลขลำดับผู้ใช้งาน 1 คือข้อมูลแอดมิน ซึ่งไม่สามารถลบออกด้วยขั้นตอนการลบผู้ใช้งานทั่วไปได้
- หากต้องการลบข้อมูลแอดมินออกจากระบบ จำเป็นต้องทำการรีเซ็ตกลับไปค่าเริ่มต้นจากโรงงานเท่านั้น

หมายเหตุ:

- คุณสามารถออกจากโหมดการตั้งค่าได้ทุกเมื่อ โดยการกดปุ่ม "*"

## 3.6 การลบรหัสผ่านผู้ใช้งาน

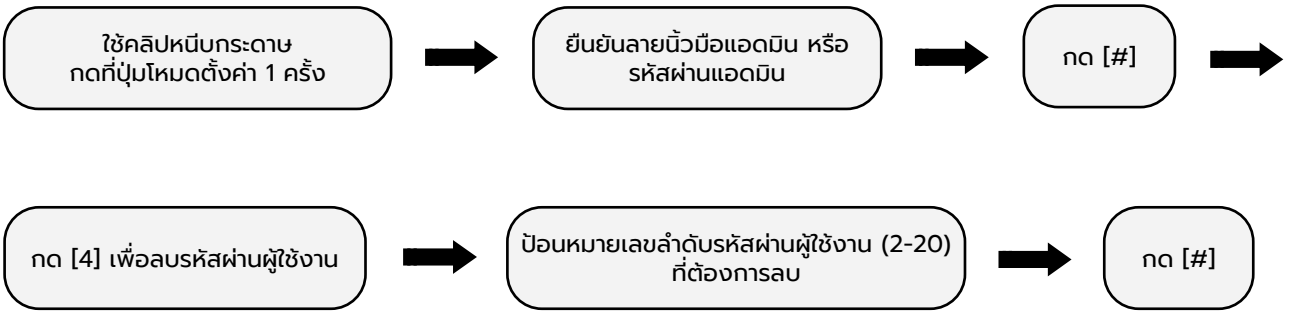


ข้อสำคัญ:

- คุณจำเป็นต้องทราบ หมายเลขลำดับรหัสผ่านผู้ใช้งาน (2–20) ที่ได้รับในตอนลงทะเบียน เพื่อระบุรหัสผ่านนั้นๆ
- หมายเลขลำดับผู้ใช้งาน 1 คือข้อมูลแอดมิน ซึ่งไม่สามารถลบออกด้วยขั้นตอนการลบผู้ใช้งานทั่วไปได้
- หากต้องการลบข้อมูลแอดมินออกจากระบบ จำเป็นต้องทำการรีเซ็ตกลับไปค่าเริ่มต้นจากโรงงานเท่านั้น

หมายเหตุ:

- คุณสามารถออกจากโหมดการตั้งค่าได้ทุกเมื่อ โดยการกดปุ่ม "*"

# 4. การตั้งค่าเครือข่าย

## 4.1 แอปพลิเคชัน Hafele Smart Living

**คุณสมบัติของแอปฯ Hafele Smart Living**



**การปลดล็อกผ่านแอปฯ ระยะไกล**
แอปฯ Hafele Smart Living ช่วยให้คุณปลดล็อกประตูได้จากทุกที่ทุกมุมโลก (จำเป็นต้องมี Wireless Multimode Gateway) นอกจากนี้ คุณยังสามารถแชร์สิทธิ์การเข้าถึงนี้ให้กับสมาชิกในครอบครัวคนอื่นๆ ที่ลงทะเบียนใช้งานในแอปฯ เดียวกันได้อีกด้วย

**การจัดการสมาชิก**
คุณสามารถจัดการสิทธิ์การเข้าใช้งานของสมาชิกในครอบครัวและบุคคลอื่นๆ ได้อย่างสมบูรณ์แบบ โดยผ่านแอปฯ บนสมาร์ทโฟน ซึ่งช่วยให้คุณสามารถเพิ่มหรือลบ ลายนิ้วมือ และรหัสผ่านของผู้ใช้งานได้โดยตรง

**รหัสผ่านชั่วคราว**
คุณสามารถสร้างรหัสผ่านแบบกำหนดเอง (Custom Password) ที่มีการจำกัดช่วงเวลาการใช้งานได้จากทุกที่ในขณะที่ล็อกทำงานและเชื่อมต่อออนไลน์กับ Gateway นอกจากนี้ แอปฯ ยังมีฟังก์ชัน เครื่องมือสร้างรหัสผ่านสำหรับใช้งานในขณะออฟไลน์ ซึ่งมีประโยชน์มากเมื่อคุณต้องการให้ใครสักคนเข้าบ้านเพียงชั่วคราว

**การตั้งค่าล็อกผ่านแอปฯ**
คุณสามารถเปิด/ปิด ฟังก์ชันการสั่งเปิดประตูจากระยะไกล, โหมดล็อกอัตโนมัติ, พร้อมปรับแต่งระยะเวลา (Duration) ในการล็อกซ้ำอัตโนมัติ, ตั้งค่าภาษาของเสียงแนะนำ และปรับระดับเสียงได้ตามต้องการ

⚠ ข้อสำคัญ: การใช้งานคุณสมบัติต่างๆ ของแอปพลิเคชันอย่างต่อเนื่อง และ/หรือ การเชื่อมต่อกับอุปกรณ์ Wireless Multimode Gateway จะทำให้ระยะเวลาการใช้งานของแบตเตอรี่สั้นลง

## 4.2 การใช้งานแอปพลิเคชันโดยเชื่อมต่อผ่านบลูทูธ

ขอขอบคุณที่เลือกใช้ชุดล็อกประตูดิจิตอลจากเฮเฟเล่

เพื่อให้ใช้งานได้อย่างเต็มประสิทธิภาพ ล็อกรุ่นนี้ถูกออกแบบมาให้เชื่อมต่อกับสมาร์ทโฟนผ่านระบบบลูทูธ ซึ่งมีระยะการส่งสัญญาณอยู่ที่ 5-10 เมตร ดังนั้น หากคุณต้องการใช้งานฟังก์ชัน การปลดล็อกระยะไกล (Remote Unlock) และ การเข้าถึงข้อมูลแบบเรียลไทม์ได้จากทุกที่ คุณจำเป็นต้องติดตั้งอุปกรณ์เสริม Wireless Multimode Gateway (รหัสสินค้า 499.21.220) เพิ่มเติม

สอบถามข้อมูลเพิ่มเติม: โปรดติดต่อสำนักงานเฮเฟเล่ในพื้นที่ของคุณ

# 4. การตั้งค่าเครือข่าย

## 4.3 การเชื่อมต่อแอปพลิเคชันสมาร์ทโฟน

ข้อสำคัญ: ก่อนทำการเชื่อมต่อกับแอปฯ Hafele Smart Living คุณจำเป็นต้อง "ลงทะเบียนแอดมิน" ที่ตัวเครื่องให้เรียบร้อยเป็นอันดับแรก (ข้อมูลในหน้า 12 - 3.2)

### A. การตั้งค่าโมดูลบลูทูธในตัว / การจับคู่กับแอปพลิเคชันสมาร์ทโฟน

1. ดาวน์โหลดแอปพลิเคชัน "Hafele Smart Living" จาก Apple Store หรือ Google Play

2. ลงทะเบียนบัญชีผู้ใช้งานด้วยอีเมล หรือเข้าสู่ระบบหากคุณมีบัญชีอยู่แล้ว
3. เปิดบลูทูธบนสมาร์ทโฟนของคุณ
4. เปิดโหมดจับคู่ (Pairing mode) ที่ตัวล็อก

ใช้คลิปหนีบกระดาษ กดที่ปุ่มโหมดตั้งค่า 1 ครั้ง → ยืนยันด้วยลายนิ้วมือแอดมิน หรือ รหัสผ่านแอดมิน และกด [#] → กด [5] เพื่อเชื่อมต่อสัญญาณบลูทูธ

5. กด "Add device" ที่มุมขวาบนของแอปฯ หน้าถัดไปจะแสดงรายการล็อกที่พร้อมเชื่อมต่อที่ด้านบน พร้อมไอคอน "Add"
6. กด "Add" เพื่อเริ่มกระบวนการเชื่อมต่อ จากนั้นกด "Done" เพื่อสิ้นสุดขั้นตอนการจับคู่
7. ขณะนี้คุณสามารถจัดการผู้ใช้งาน และตั้งค่าตัวล็อกผ่านแอปพลิเคชันสมาร์ทโฟนได้แล้ว

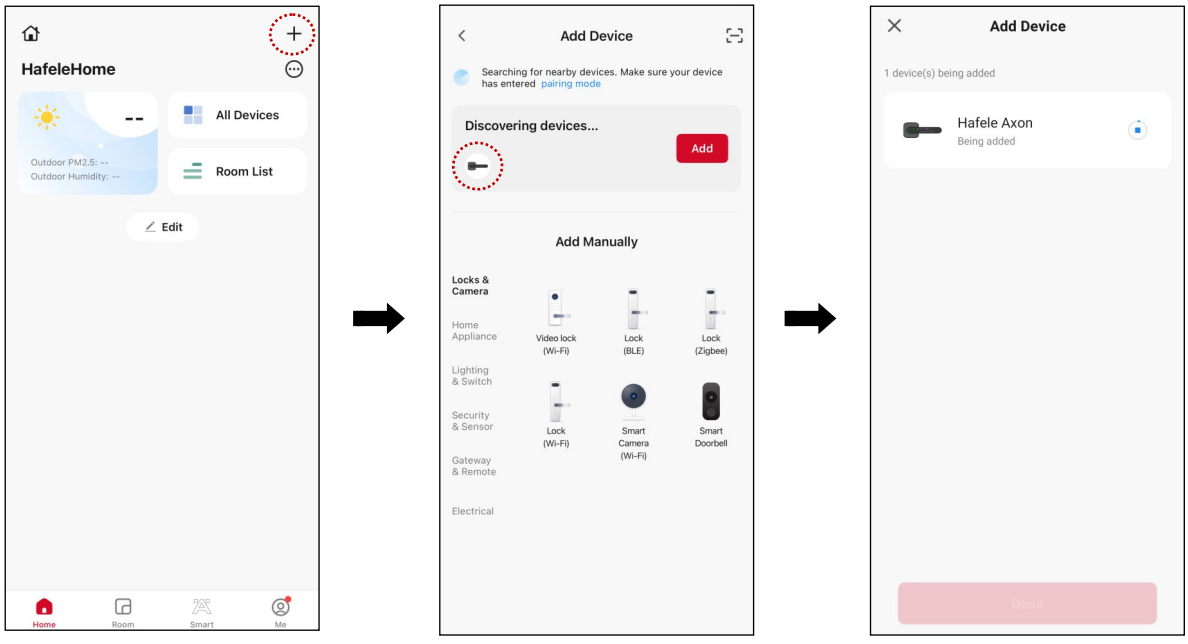

# 4. การตั้งค่าเครือข่าย

## 4.4 วิธีการใช้งานแอปพลิเคชันสมาร์ทโฟน

### 1. หน้าจอหลัก

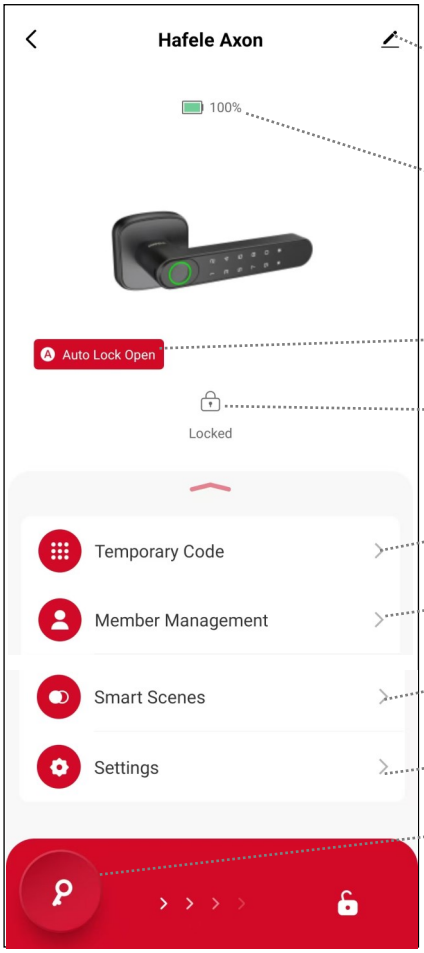


1. ชื่อล็อก - กด เพื่อเปลี่ยนชื่อ
2. สถานะแบตเตอรี่
3. สถานะโหมดล็อกอัตโนมัติ
4. สถานะการล็อก
5. การจัดการรหัสผ่านชั่วคราว
6. การจัดการสมาชิก
7. กำหนดการทำงานอัตโนมัติ (ระบบบ้านอัจฉริยะ)
8. การตั้งค่าตัวล็อก
9. ปุ่มปลดล็อกผ่านแอปฯ

### 2. การตั้งค่า

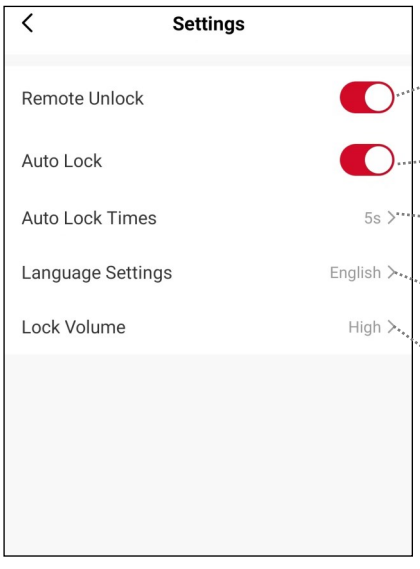


1. **สิทธิ์การสั่งปลดล็อกระยะไกล**
   สามารถเลือกเปิด/ปิด ฟังก์ชันการสั่งปลดล็อกผ่านแอปฯ หรือจำกัดสิทธิ์ให้ใช้งานได้เฉพาะแอดมินเท่านั้น
2. **โหมดล็อกอัตโนมัติ**
   เมื่อประตูถูกปิดลง ระบบจะทำการล็อกโดยอัตโนมัติทันที
3. **ระยะเวลาการล็อกอัตโนมัติ**
   สามารถตั้งระยะเวลาการล็อกอัตโนมัติได้ตั้งแต่ 3–10 วินาที ผ่านทางแอปพลิเคชัน
4. **ภาษาของระบบเสียง**
   สามารถเลือกปรับเปลี่ยนภาษาของเสียงแนะนำในตัวเครื่องได้ระหว่าง ภาษาอังกฤษ หรือ ภาษาจีน
5. **ระดับความดังเสียง**
   สามารถปรับระดับเสียงของตัวเครื่องได้ตั้งแต่ ปิดเสียง, เบา, ปกติ หรือ ดัง

# 4. การตั้งค่าเครือข่าย

## 4.4 วิธีการใช้งานแอปพลิเคชันสมาร์ทโฟน

### 3. ผู้ใช้งานที่เพิ่มผ่านตัวเครื่อง

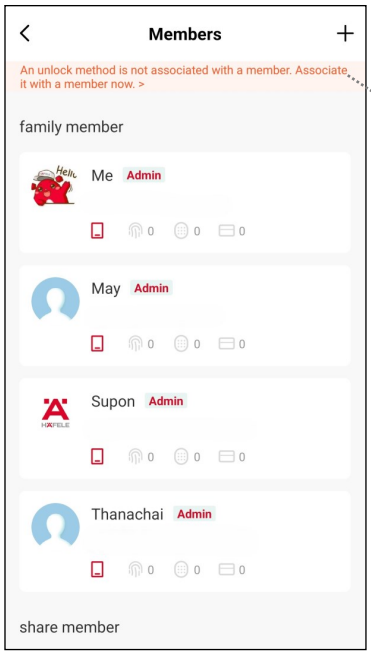


**ผู้ใช้งานจากหน่วยความจำของตัวล็อก:**

ข้อความนี้จะปรากฏขึ้นสำหรับผู้ใช้งานที่ถูกเพิ่มผ่านเมนูที่ตัวเครื่องโดยตรง (ไม่ได้เพิ่มผ่านแอปฯ)

คุณสามารถกดที่ข้อความนี้เพื่อเข้าสู่หน้าจอด้านขวา เพื่อทำการจับคู่หรือระบุตัวตนผู้ใช้งานเหล่านั้นให้เป็น ผู้ใช้งานในแอปฯ

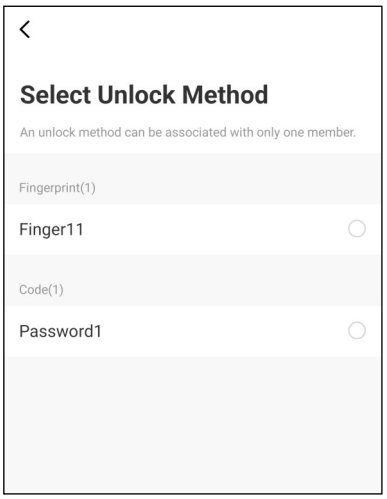


### 4. การจัดการสมาชิก

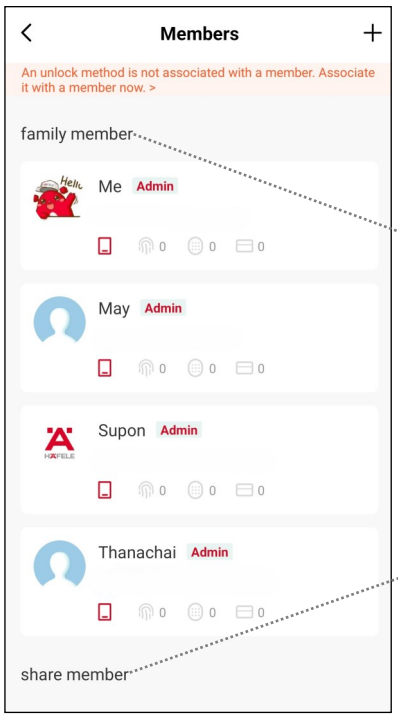


**การจัดการสมาชิก**

ในส่วนนี้คุณสามารถ เพิ่ม/ลบ และจัดการสิทธิ์การเข้าใช้งานทั้งหมดของตัวล็อกได้ โดยเลือกเมนูเพื่อดูรายละเอียดตามหน้าจอด้านขวา:

**a.) สมาชิกในครอบครัว**

คือผู้ใช้งานแอปฯ ที่คุณแชร์บ้านและอุปกรณ์อัจฉริยะทั้งหมดให้ ซึ่งรวมถึงตัวล็อกนี้ด้วย ผู้ใช้งานต้องลงทะเบียนบัญชีแอปฯ ก่อนจึงจะเพิ่มได้ หากต้องการตั้งค่าสิทธิ์หรือลบออก ให้ไปที่เมนู "Member Management" ในหน้าหลักของแอปฯ

**b.) สมาชิกที่แชร์ร่วมกัน**

คือผู้ใช้งานแอปพลิเคชันรายอื่นๆ ที่คุณอนุญาตให้สิทธิ์เข้าถึงเฉพาะตัวล็อกนี้เท่านั้น

# 4. การตั้งค่าเครือข่าย

## 4.4 วิธีการใช้งานแอปพลิเคชันสมาร์ทโฟน

### 5. รหัสผ่านชั่วคราว

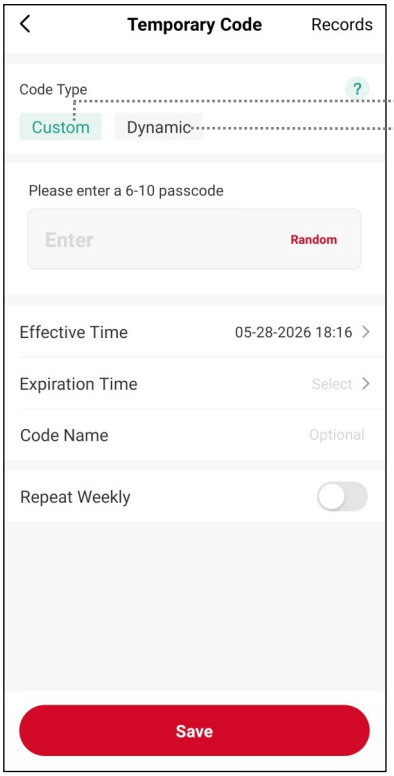


**1. รหัสผ่านแบบ Custom (ล็อกจำเป็นต้องออนไลน์ตลอดเวลา)**

- คุณสามารถกำหนดตัวเลขรหัสผ่าน และสามารถตั้งชื่อรหัสผ่านได้ด้วยตนเอง
- เงื่อนไข: ล็อกต้องเปิดใช้งานและเชื่อมต่อกับแอปฯ เพื่อโอนข้อมูลรหัสผ่านนี้เข้าสู่หน่วยความจำของตัวล็อก
- คุณสามารถตรวจสอบว่ารหัสผ่านถูกส่งไปยังตัวล็อกสำเร็จหรือไม่ โดยกดที่เมนู "Records"

**2. รหัสผ่านแบบ Dynamic (ล็อกไม่จำเป็นต้องออนไลน์)**

รหัสผ่านเหล่านี้สามารถสร้างแบบออฟไลน์ได้ โดยระบบจะกำหนดตัวเลขมาให้อัตโนมัติ ล็อกจะตรวจสอบความถูกต้องของรหัสผ่านได้ด้วยระบบการคำนวณแบบอัลกอริทึม

**ตารางเปรียบเทียบประเภทของรหัสผ่าน**

| ประเภทรหัสผ่าน | ล็อกต้องออนไลน์ตลอดเวลา | การเปิดใช้งานรหัสผ่าน | การลบรหัสผ่านก่อนหมดอายุ |
|---|---|---|---|
| Custom | ใช่ | ไม่จำเป็นต้องเปิดใช้งาน | ลบผ่านแอปฯ ได้ทันทีเมื่อเชื่อมต่อกับตัวล็อกแล้ว |
| Dynamic | ไม่ใช่ | ไม่จำเป็นต้องเปิดใช้งาน | รหัสผ่านจะหมดอายุโดยอัตโนมัติ |

# 4. การตั้งค่าเครือข่าย

## 4.5 การเพิ่มข้อมูลผู้ใช้งานผ่านแอปพลิเคชัน

**ขั้นตอนการเพิ่มข้อมูลผู้ใช้งานผ่านแอปพลิเคชัน:**

1. เปิดบลูทูธบนสมาร์ทโฟนของคุณ และเลือกตัวล็อก "Axon" ในแอปพลิเคชัน Hafele Smart Living
2. กดที่เมนู “Member Management” จากนั้นเลือกบัญชีผู้ใช้งานที่ต้องการ
3. เลือกประเภทข้อมูลผู้ใช้งานที่ต้องการเพิ่ม (ลายนิ้วมือ หรือรหัสผ่าน) และปฏิบัติตามคำแนะนำบนหน้าจอ

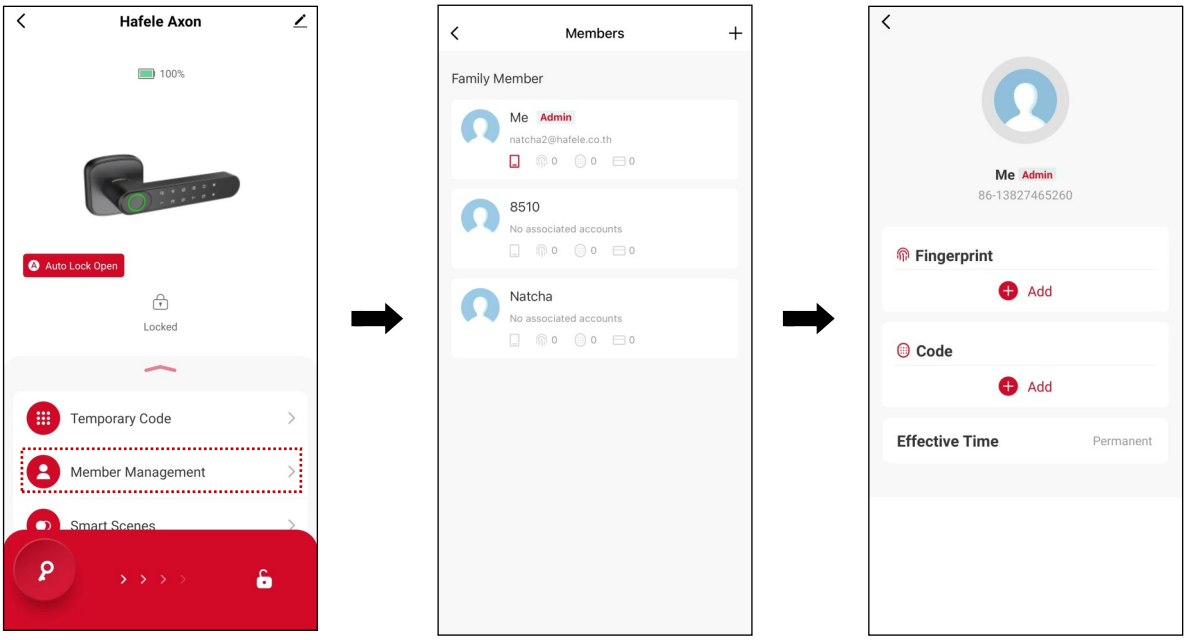


หมายเหตุ:

- โปรดตรวจสอบให้แน่ใจว่าสมาร์ทโฟนของคุณอยู่ใน ระยะการเชื่อมต่อบลูทูธของตัวเครื่องล็อกในขณะที่ทำการตั้งค่า
- ผู้ใช้งานที่เพิ่มผ่านขั้นตอนนี้จะถูกกำหนดให้เป็น "ผู้ใช้งานถาวร”
- ตรวจสอบให้แน่ใจว่านิ้วมือของคุณ สะอาดและแห้งสนิท ก่อนใช้งานเซนเซอร์สแกนลายนิ้วมือ เนื่องจากคราบสกปรก ความมัน หรือความชื้น อาจส่งผลกระทบต่อความแม่นยำในการอ่านลายนิ้วมือได้

# 4. การตั้งค่าเครือข่าย

## 4.6 การลบข้อมูลผู้ใช้งานผ่านแอปพลิเคชัน

**ขั้นตอนการลบข้อมูลผู้ใช้งานผ่านแอปพลิเคชัน:**

1. เปิดบลูทูธบนสมาร์ทโฟนของคุณ และเปิดแอปพลิเคชัน Hafele Smart Living
2. กดที่ไอคอนเมนู “Member Management” จากนั้นเลือกบัญชีผู้ใช้งานที่ต้องการลบ
3. เลือกประเภทข้อมูลผู้ใช้งานที่ต้องการลบ (ลายนิ้วมือ หรือรหัสผ่าน) แล้วกดปุ่ม "Delete"

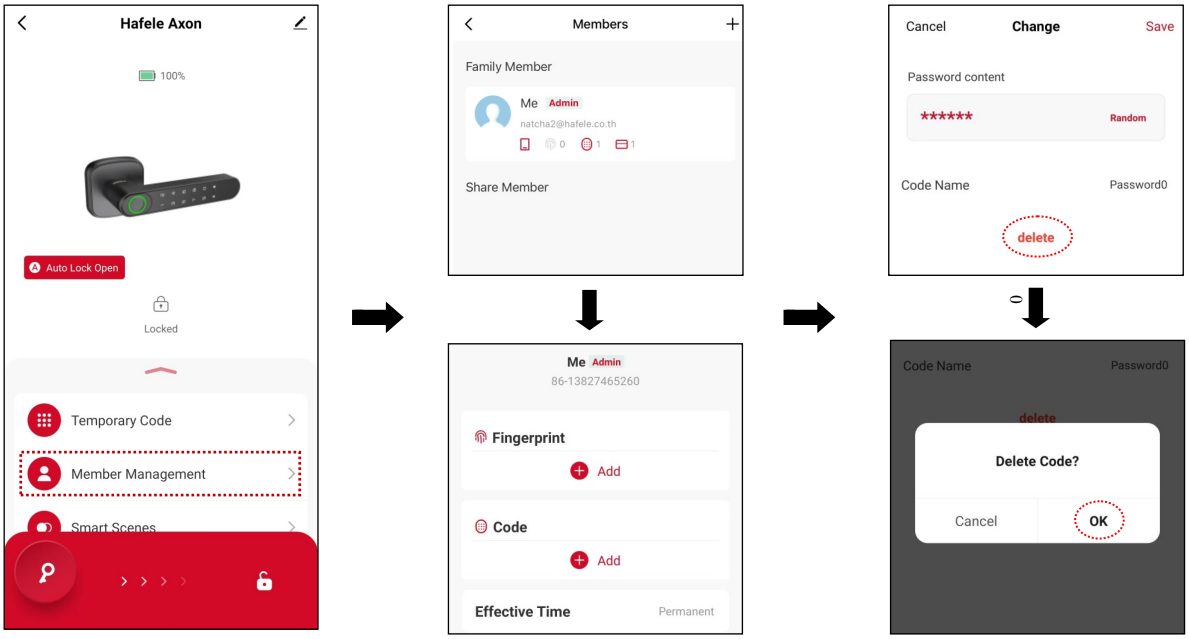


หมายเหตุ:

- โปรดตรวจสอบให้แน่ใจว่าสมาร์ทโฟนของคุณอยู่ใน ระยะการเชื่อมต่อบลูทูธของตัวเครื่องล็อกในขณะที่ทำการตั้งค่า
- การลบข้อมูลผู้ใช้งานผ่านแอปพลิเคชัน จะเป็นการยกเลิกสิทธิ์การเข้า-ออกของผู้ใช้งานรายนั้นโดยถาวร

# 5. การใช้งานชุดล็อก

## 5.1 รายละเอียดตัวเครื่องด้านนอก

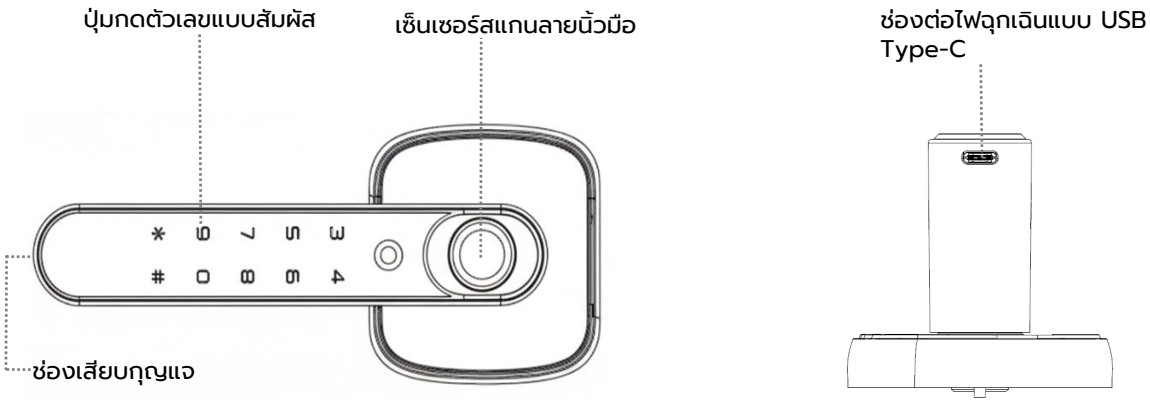


## 5.2 รายละเอียดตัวเครื่องด้านใน

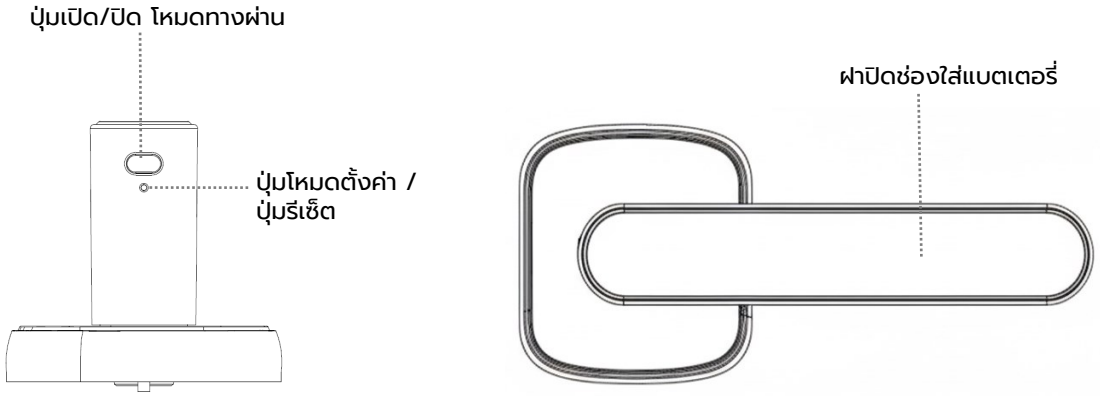


## 5.3 วิธีการล็อกประตู

**<u>การล็อกประตู</u>**

**A: โหมดล็อกอัตโนมัติ:**

⇒ ระบบจะล็อกประตูโดยอัตโนมัติภายใน 3–10 วินาที หลังการปลดล็อก

**B: โหมดทางผ่าน:**

⇒ เมื่อเปิดใช้งานโหมดนี้ หลังจากปิดประตูแล้ว ตัวเครื่องจะยังคงอยู่ในสถานะ "ปลดล็อก" ซึ่งทำให้สามารถเปิดประตูได้ตลอดเวลา

# 5. การใช้งานชุดล็อก

## 5.4 วิธีการปลดล็อกประตู

**<u>การปลดล็อกประตู</u>**

**A: โหมดล็อกอัตโนมัติ:**

⇒ **ลายนิ้วมือ:** วางนิ้วมือที่ลงทะเบียนแล้ว ลงบนบริเวณเซ็นเซอร์สแกนลายนิ้วมือ

⇒ **รหัสผ่าน:** แตะที่แผงปุ่มกดเพื่อให้หน้าจอทำงาน จากนั้นป้อนรหัสผ่านที่ลงทะเบียนไว้จำนวน 6-10 หลัก และกด [#] เพื่อยืนยัน

⇒ **กุญแจสำรอง:** เสียบกุญแจสำรองเข้ากับช่องเสียบกุญแจ จากนั้นหมุนกุญแจแล้วกดมือจับลง เพื่อทำการปลดล็อกประตู

⇒ **ตัวเครื่องด้านใน:** สามารถปลดล็อกและเปิดประตูได้ทันทีเพียง "กดมือจับด้านในลง" เพื่อทำการเปิดประตู

**B: โหมดทางผ่าน:**

⇒ ประตูจะอยู่ในสถานะปลดล็อกและสามารถเปิดเข้า-ออกได้โดยอิสระ หากต้องการให้ประตูล็อกอัตโนมัติ โปรดเปลี่ยนกลับเป็น 'โหมดล็อกอัตโนมัติ' ผ่านทางแอปพลิเคชัน

## 5.5 โหมดทางผ่าน (ปลดล็อกได้ตลอดเวลา)

⚠ ข้อควรระวัง: เมื่ออยู่ในโหมดทางผ่าน ประตูจะยังคงอยู่ในสถานะ "ปลดล็อก" บุคคลภายนอกทุกคนสามารถเปิดประตูเข้าได้ทันที เพียงแค่กดมือจับลง

**วิธีเปิดใช้งานโหมดทางผ่าน:**

<u>เปิดผ่านตัวล็อก</u>: กดปุ่มเปิด/ปิด โหมดทางผ่าน ที่ตัวเครื่องด้านในค้างไว้เป็นเวลา 3 วินาที ระบบจะมีเสียงแจ้งเตือนเพื่อยืนยันว่า: "*The lock has been set to remain unlocked*".

<u>เปิดผ่านแอปพลิเคชัน</u>: เปิดแอปฯ Hafele Smart Living เลือกมนู "**More**" จากนั้นปรับปุ่ม "**Auto Lock**" ให้เป็นสถานะ **ปิด**; ระบบจะยกเลิกฟังก์ชันล็อกอัตโนมัติ และเปลี่ยนเข้าสู่ **โหมดทางผ่าน** ทันที

**วิธีปิดใช้งานโหมดทางผ่าน:**

<u>ปิดผ่านตัวล็อก</u>: กดปุ่มเปิด/ปิด โหมดทางผ่าน ที่ตัวเครื่องด้านในค้างไว้เป็นเวลา 3 วินาที ระบบจะมีเสียงแจ้งเตือนเพื่อยืนยันว่า: "*The lock has been set to locked*".

<u>ปิดผ่านแอปพลิเคชัน</u>: เปิดแอปฯ Hafele Smart Living เลือกมนู "**More**" จากนั้นปรับปุ่ม "**Auto Lock**" ให้เป็นสถานะ **เปิด**; ระบบเปิดใช้งานฟังก์ชันล็อกอัตโนมัติอีกครั้งและออกจาก **โหมดทางผ่าน**

ⓘ หมายเหตุ: หากมีบุคคลใดพยายามปลดล็อกประตู ตัวเครื่องจะมีเสียงแจ้งเตือนว่า: "The lock has been set to remain unlocked"

## 6. วิธีการใช้งานเพิ่มเติม

### 6.1 การจ่ายไฟฉุกเฉินในกรณีแบตเตอรี่หมด

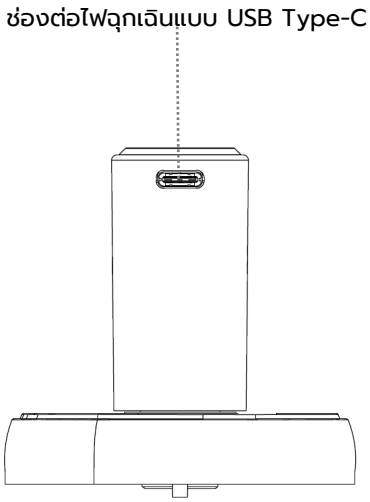


**การใช้แหล่งจ่ายไฟฉุกเฉิน**

หากแบตเตอรี่หมดโดยสมบูรณ์ และตัวล็อกไม่มีกระแสไฟจ่ายเพียงพอ ให้ปฏิบัติตามขั้นตอนต่อไปนี้เพื่อกู้คืนการทำงานของล็อก:

1. เชื่อมต่อแหล่งจ่ายไฟขนาด 5V เข้ากับพอร์ต USB-C ที่อยู่บริเวณตัวเครื่องด้านนอก รอประมาณ 5 วินาทีเพื่อให้ระบบเริ่มทำงาน จากนั้นจึงทำการปลดล็อกประตู

2. โปรดปฏิบัติตามขั้นตอนการเปลี่ยนแบตเตอรี่อย่างถูกต้อง และ ควรเปลี่ยนแบตเตอรี่ใหม่ให้ครบทุกก้อนพร้อมกัน

หมายเหตุ: ช่องเสียบ USB-C มีไว้สำหรับจ่ายไฟสำรองชั่วคราวเท่านั้น เพื่อให้สามารถปลดล็อกประตูได้ในกรณีแบตเตอรี่หมด โดยไม่สามารถชาร์จไฟเข้าแบตเตอรี่เดิมได้; กรุณาเปลี่ยนแบตเตอรี่ใหม่ให้ครบทุกก้อนทันทีเพื่อให้ตัวล็อกสามารถทำงานได้อย่างต่อเนื่อง

### 6.2 คำแนะนำในการเปลี่ยนแบตเตอรี่

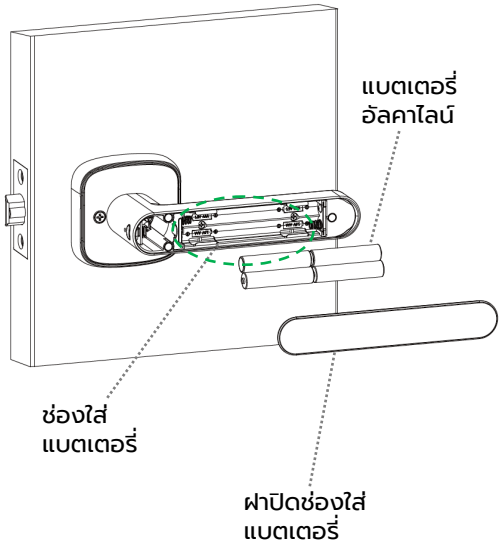


**ขั้นตอนการเปลี่ยนแบตเตอรี่**

เมื่อระบบแจ้งเตือนว่าแบตเตอรี่ต่ำ โปรดปฏิบัติตามขั้นตอนด้านล่างเพื่อทำการเปลี่ยนแบตเตอรี่:

1. ค่อยๆ ยกและถอดฝาปิดช่องใส่แบตเตอรี่ที่อยู่บริเวณตัวเครื่องด้านในออกอย่างระมัดระวัง

2. ถอดแบตเตอรี่ชุดเก่าออก และแทนที่ด้วยแบตเตอรี่อัลคาไลน์ขนาด AAA จำนวน 4 ก้อน (ชุดใหม่ทั้งหมด) จากนั้นทำการปิดฝาปิดช่องใส่แบตเตอรี่กลับเข้าที่เดิม

หมายเหตุ: โปรดเปลี่ยนแบตเตอรี่ใหม่พร้อมกันทั้ง 4 ก้อนทุกครั้ง ห้ามใช้งานแบตเตอรี่เก่าปนกับแบตเตอรี่ใหม่ หรือใช้งานแบตเตอรี่ต่างยี่ห้อร่วมกันโดยเด็ดขาด

## 6. วิธีการใช้งานเพิ่มเติม

### 6.3 การรีเซ็ตกลับไปค่าเริ่มต้นจากโรงงาน

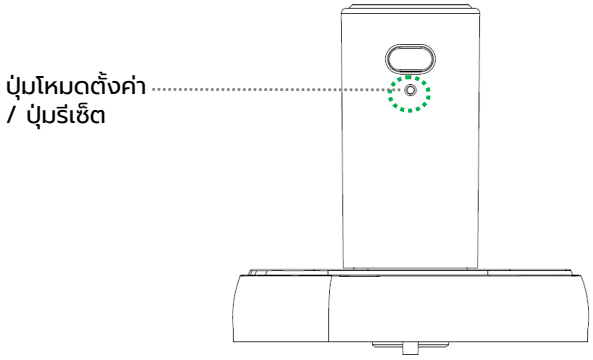


**การรีเซ็ตกลับไปค่าเริ่มต้นจากโรงงาน**

โปรดดำเนินการตามขั้นตอนนี้หากคุณ ลืมรหัสผ่าน/ลายนิ้วมือแอดมิน หรือต้องการรีเซ็ตตัวล็อกให้กลับสู่ค่าเริ่มต้นจากโรงงาน:

1. ใช้คลิปหนีบกระดาษ กดที่ปุ่ม โหมดตั้งค่า/ปุ่มรีเซ็ต ค้างไว้ *(ระบบจะแจ้งเตือนว่า: "Keep pressing to reset the lock.")*

2. กดปุ่ม โหมดตั้งค่า/ปุ่มรีเซ็ต ค้างไว้อย่างต่อเนื่อง *(ระบบจะแจ้งเตือนว่า: "Preparing to reset the lock.")*

3. เมื่อสิ้นสุดเสียงแจ้งเตือน ให้ปล่อยนิ้วออกจากปุ่ม

4. ตัวล็อกได้รับการคืนค่าโรงงานเรียบร้อยแล้ว *(ระบบจะแจ้งเตือนยืนยันว่า: "Door lock reset.")*

⚠ ข้อสำคัญ: การดำเนินการนี้จะลบข้อมูลผู้ใช้งานทั้งหมด, ข้อมูลการจับคู่กับแอปพลิเคชัน และอุปกรณ์เสริมต่างๆ รวมถึงการตั้งค่าทั้งหมดที่เคยทำไว้!

## 6. วิธีการใช้งานเพิ่มเติม

### 6.4 การแก้ไขปัญหาเบื้องต้น

| รายละเอียดปัญหา | แนวทางการแก้ไข | หน้าอ้างอิง |
|---|---|---|
| ล็อกไม่มีไฟ หรือเปิดไม่ติด | 1. ตรวจสอบให้แน่ใจว่าแบตเตอรี่ทุกก้อนถูกติดตั้งไว้อย่างถูกต้อง<br>2. เปลี่ยนแบตเตอรี่อัลคาไลน์ขนาด AAA ชุดใหม่ทั้งหมด (4 ก้อน)<br>3. ตรวจสอบการรั่วซึมของแบตเตอรี่ | หน้า 24 - 6.2 |
| ป้อนรหัสผ่านหรือสแกนลายนิ้วมือสำเร็จ แต่ประตูไม่ปลดล็อก | 1. ตรวจสอบให้แน่ใจว่า หน้าจอแผงปุ่มกด, เซ็นเซอร์สแกนนิ้ว และนิ้วมือของคุณ สะอาดและแห้งสนิท ก่อนใช้งาน<br>2. หากมีการแจ้งเตือนแบตเตอรี่ต่ำ แรงดันไฟอาจไม่เพียงพอในการทำงานของระบบล็อก แนะนำให้ลองเชื่อมต่อแหล่งจ่ายไฟสำรองภายนอก และลองปลดล็อกใหม่อีกครั้ง<br>3. หากลองทำตามขั้นตอนข้างต้นแล้วยังไม่สามารถเปิดประตูได้ กรุณาติดต่อศูนย์บริการลูกค้า Hafele | หน้า 24 - 6.1 |
| ตัวล็อกไม่มีไฟตอบสนอง หรือแบตเตอรี่หมดสนิท | 1. เชื่อมต่อแหล่งจ่ายไฟขนาด 5V เข้ากับช่องต่อ USB Type-C เพื่อจ่ายไฟสำรองชั่วคราว สำหรับการปลดล็อกด้วยรหัสผ่านหรือลายนิ้วมือ<br>2. ใช้กุญแจสำรอง ไขเปิดประตูผ่านช่องเสียบกุญแจบริเวณตัวเครื่องด้านนอก | หน้า 24 - 6.1<br>หน้า 23 - 5.4 |
| ประตูไม่ล็อกอัตโนมัติหลังจากปิดประตู | 1. ตัวล็อกอาจอยู่ใน โหมดทางผ่าน (ปลดล็อกได้ตลอดเวลา)<br>2. ตรวจสอบให้แน่ใจว่า โหมดล็อกอัตโนมัติ ได้ถูกเปิดใช้งานอยู่<br>3. คุณสามารถตรวจสอบสถานะการล็อกผ่านเมนู การตั้งค่า ในแอปฯ Hafele Smart Living | หน้า 17 - 4.4 |
| ไม่สามารถเชื่อมต่ออุปกรณ์บนแอปฯ Hafele Smart Living ได้ | 1. ตรวจสอบว่าบลูทูธสมาร์ทโฟนถูกเปิดใช้งานอยู่ | หน้า 16 - 4.3 |
| | | |